GASTRO TEKNIK AB

VÄRMESKÅP 11982-D-02 Genomgående
med fläkt anpassat till gejdervagn RATIONAL CPC 201 -97 *

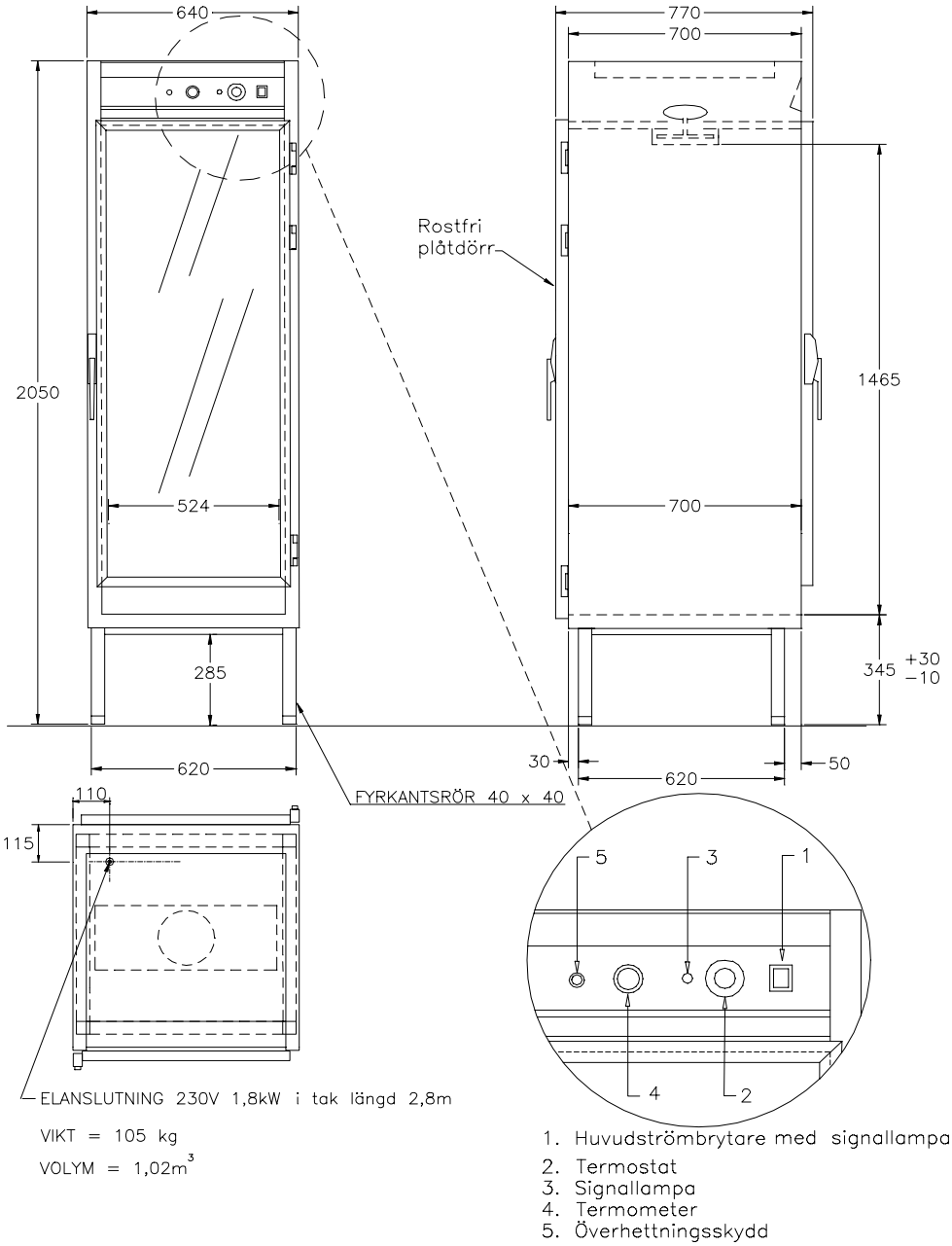

*Passar även till CC - CD- CM 201-97
För varmhållning av varm mat vid 60 - 90°C
Fläktvärme med två varmluftskanaler vid yttersidorna ger jämn temperatur
Glasdörr i härdat isolerglas med aluminiumprofil, mot köket (panelsida)
Rostfri plåtdörr med aluminiumprofil på serveringssidan
Hög effekt , säkrar varmhållningen.
Isolering i toppklass ger sval utsida
Elementen placerade dolt i varmluftskanalerna utmed sidorna
Hög kvalitet, servicevänlig
Rostfri konstruktion (alternativ finns)
Olika storlekar finns, se prislista
Tillbehör finns, se prislistan.

Får endast kopieras av våra etablerade återförsäljare och konsulter